Einbauanleitung

Einfachverriegelung:
Art.-Nr. 241 180 Riegel-Fallenschloss
Art.-Nr. 241 181 Riegel-Fallenschloss

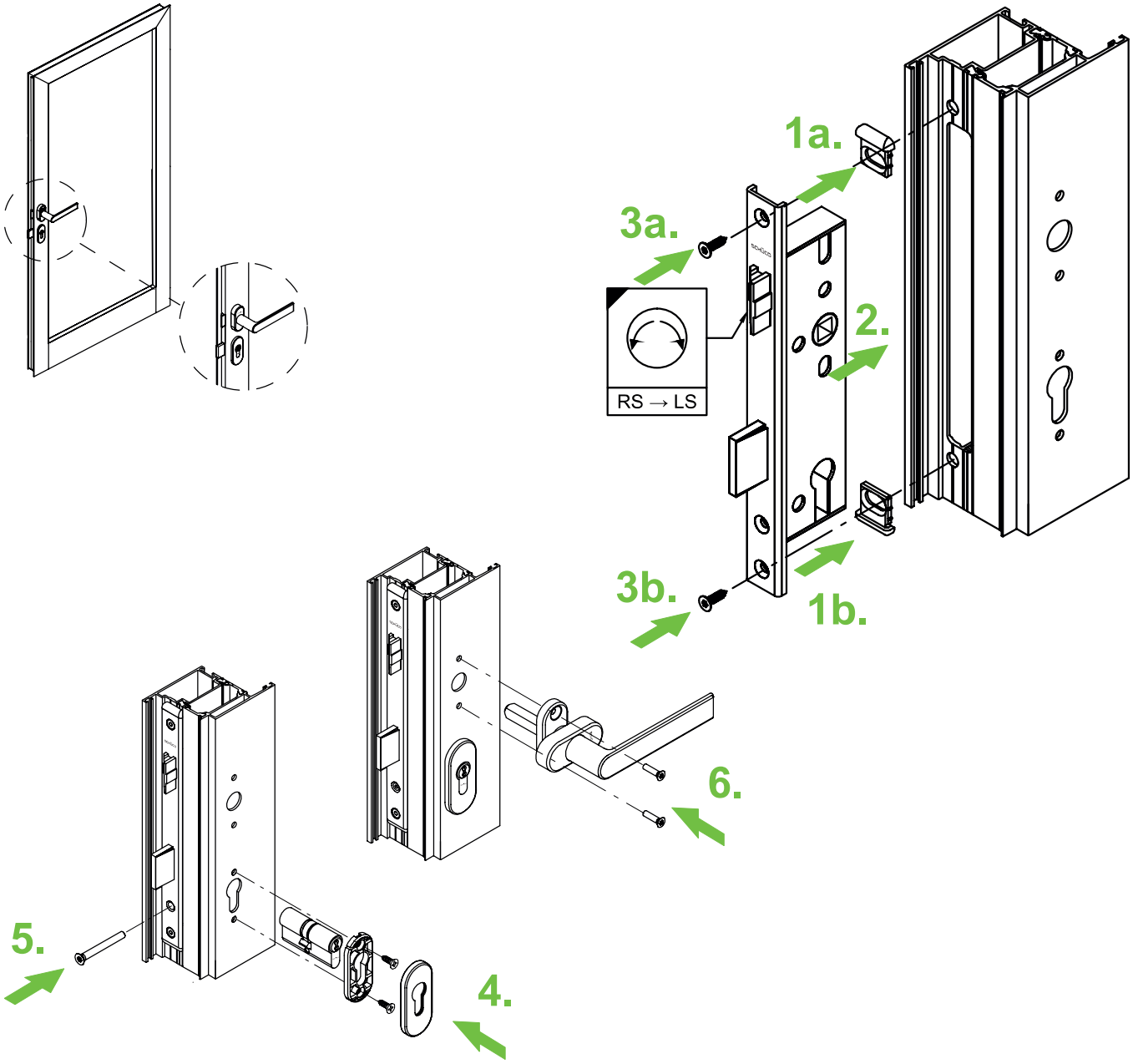

Hinweis
Das Austauschen von Beschlagteilen und das Justieren der Tür darf nur durch Fachpersonal erfolgen!
Abbildung ist ähnlich dem Artikel.