DST g60 (g30) + SATIN, Superior42,+42 Zargensystem bis 2017

Normstahl
ENTREMATIC

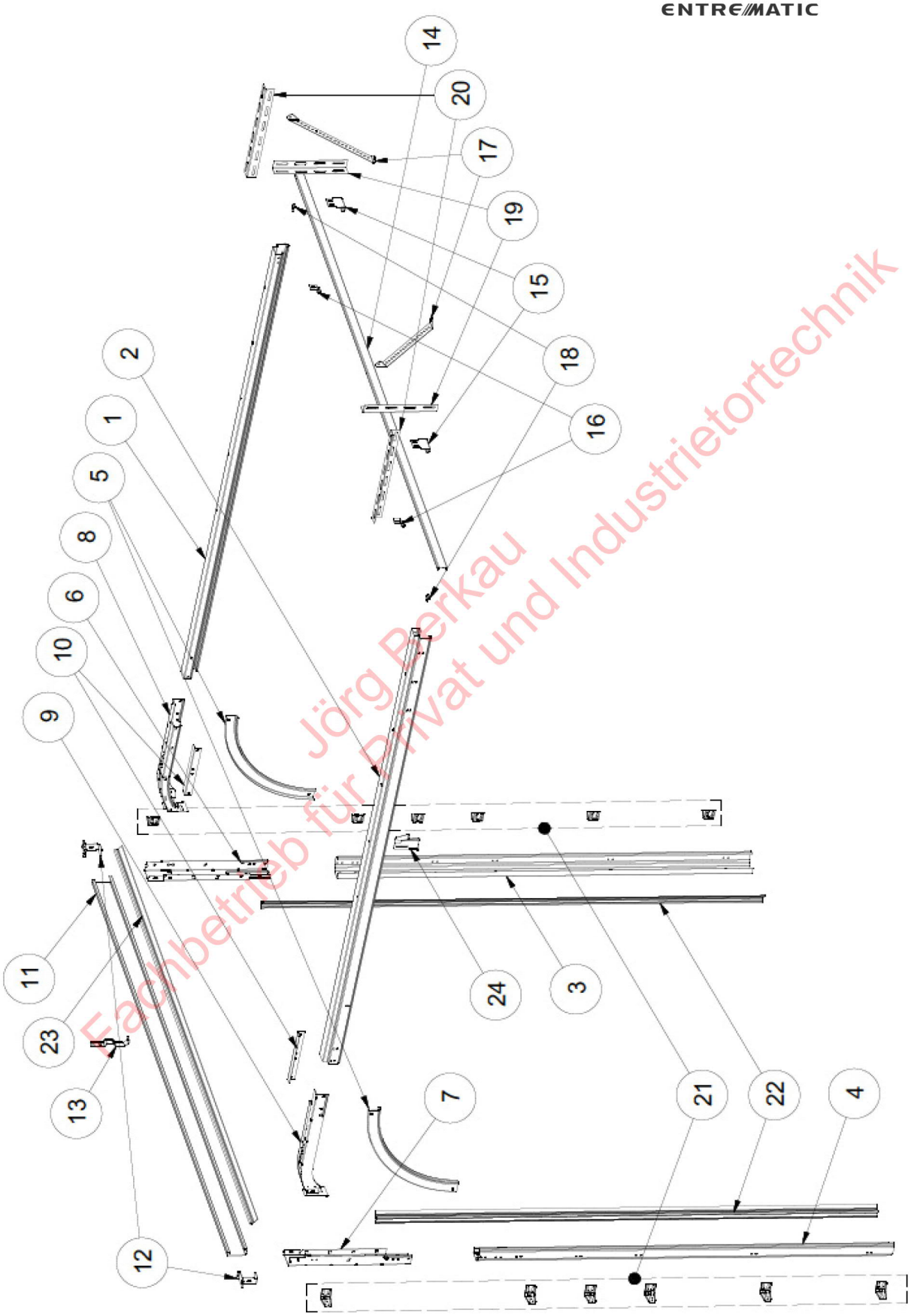

Jörg Berkau
Fachbetrieb für Privat und Industrietortechnik

DST g60 (g30) + SATIN Superior42,+42 Torsionfeder + Niedrigsturz bis 2017

Normstahl
ENTREMATIC

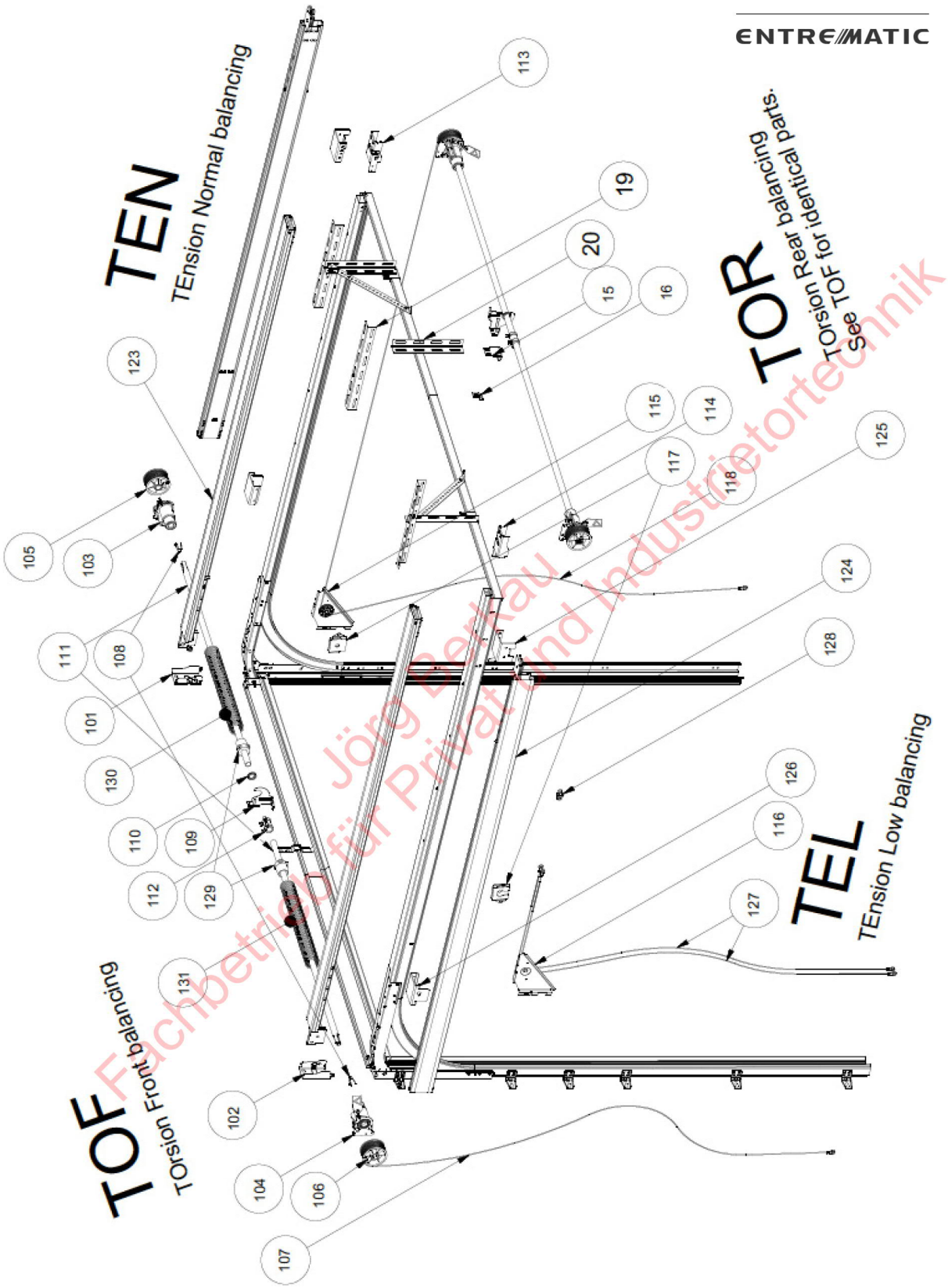

Jörg Berkau
Fachbetrieb für Privat und Industrietortechnik

DST g60 (g30) + SATIN, Superior42,+42 Torblatt bis 2017

Normstahl
ENTREMATIC

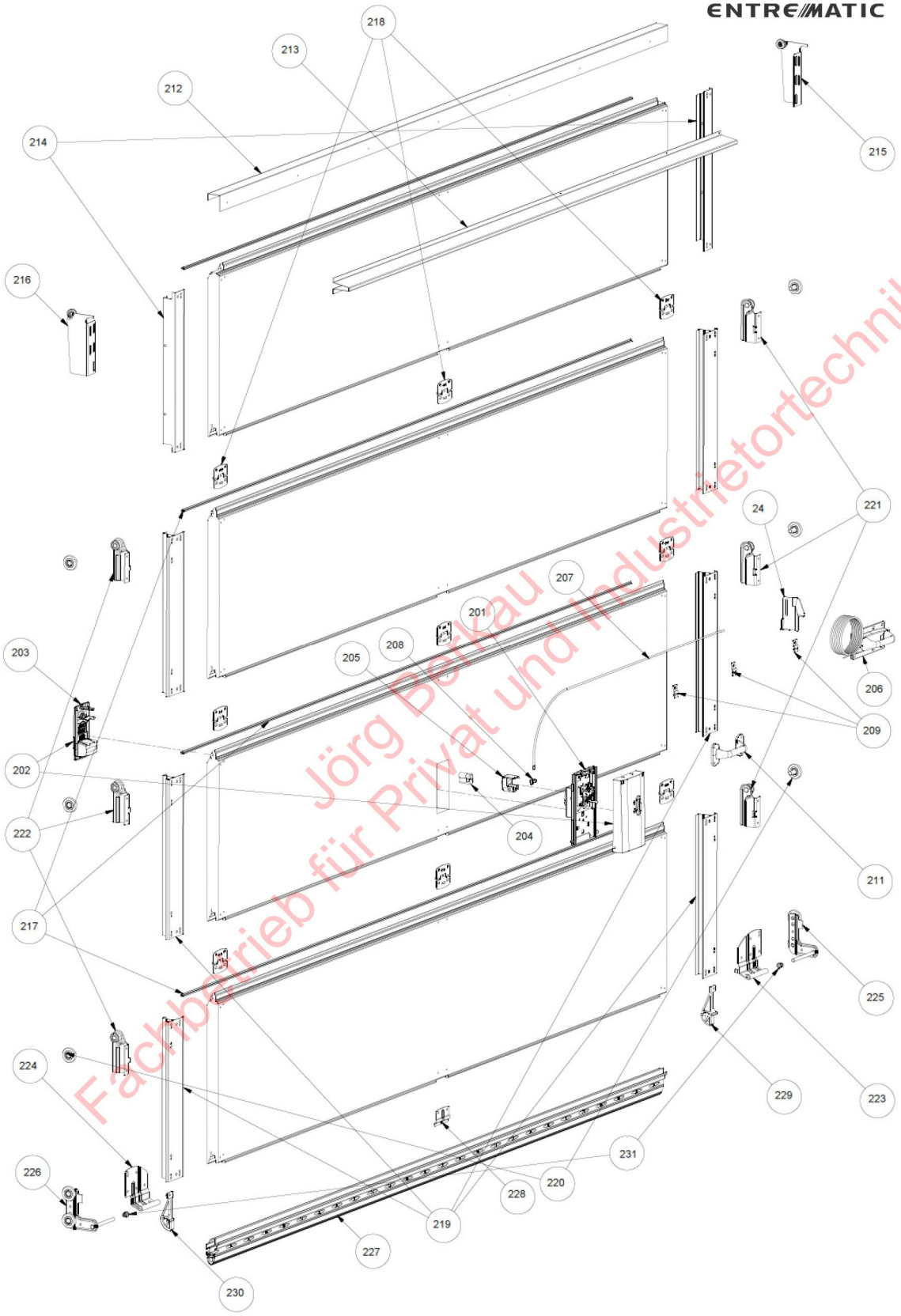

Jörg Belkau
Fachbetrieb für Privat und Industrietortechnik

Teil Nr.	Bezeichnung		
1	Deckenlaufschiene rechts	127	Tragseil für Zugfedern
2	Deckenlaufschiene links	128	Seilverbindung
3	Seitenzarge rechts	129	Federspannkopf
4	Seitenzarge links	130	Torsionsfeder rechts
5	Kurvenbogen	131	Torsionsfeder links
6	Zargenverlängerung oben rechts ab 05.2010	201	Schloss innen inkl. Zylinder - ab 05/2008
7	Zargenverlängerung oben links ab 05.2010	202	Torgriff Kunststoff schwarz
8	Laufschienenverlängerung oben rechts ab 05.2010	203	Torgriff Edelstahl/silber/vergoldet
9	Laufschienenverlängerung oben links ab 05.2010	204	Zylinder
10	Versteifungswinkel - bei K082787 dabei	205	Adapter für Assa Zylinder
11	Sturzzarge	206	Verriegelung inkl. Bowdenzug - ab 05/2008
12	Verbindungsblech Seitenzarge/Sturzzarge neu - bei K08	207	Zubehör für Verriegelung
13	Befestigungslasche f. Sturzzarge	208	Bodenzughülse
14	Distanzschiene	209	Bowdenzugführung
15	Halter f. Querstebe	211	Innengriff
16	Sicherungswinkel f. Querstrebe - bei K082769 dabei	212	Paneeleinfassung
17	Querprofil f. Montageschiene - bei K082769 dabei	213	Versteifungsprofil
18	Klammer	214	Endkappen für oberste Sektion
19	Montageschiene 500 mm	215	Rollenbock oben rechts für 42 mm - bei K082933 dabei
20	Montageschiene 300 mm	216	Rollenbock oben links für 42 mm - bei K082933 dabei
21	Wandbefestigungswinkel-Set	217	Paneeldichtung
22	Zargendichtung bis 3000 mm	218	Scharnier
23	Sturzdichtung	219	Endkappen für untere und mittlere Sektionen
24	Raste für manuelle Verrieglung	220	Laufrolle
101	Torsionfedernkonsole rechts neu - bei K082766 dabei	221	Rollenhalter rechts - bei K081883 dabei
102	Torsionfedernkonsole links neu - bei K082766 dabei	222	Rollenhalter links - bei K081883 dabei
103	Federbruchsichung mit Federhalter links	223	Bodenhalter rechts
104	Federbruchsichung mit Federhalter links	224	Bodenhalter links
105	Seiltrommel rechts	225	Bodenlaufrolle rechts
106	Seiltrommel links	226	Bodenlaufrolle links
107	Tragseil Normalsturz bis H2500 - 3850 mm	227	Bodendichtung
108	Sicherungsklammer f. Torsionswelle	228	Halterung für Bodendichtung
109	Mittellagerkonsole	229	Seilführung manuell rechts - bei K082962 dabei
110	Lager für Mittellager	229	Seilführung rechts
111	Torsionswelle	230	Seilführung links
112	Kupplung	230	Seilführung manuell links - bei K082962 dabei
113	Torsionfedernkonsole rechts - bei K082772 dabei	231	Feder für Seilführung
114	Torsionfedernkonsole links - bei K082772 dabei		Deckenabhängungsset (Zubehör)
115	Kurvenblech Niedrigsturz rechts		Dübel 10x50 (100 Stk.)
116	Kurvenblech Niedrigsturz links		Niedrigsturz-Zubehör f. Torsionsfedern hinten neu
117	Abdeckung für Seilrolle NS		Niedrigsturz-Zubehör f. Zugfedern Seitlich neu
118	Tragseil Niedrigsturz		Schloss innen, Verriegelungsset
123	Zugfedernbox rechts		
124	Zugfedernbox links		
125	Konsole für Zugfederbox Niedrigsturz hinten		
126	Konsole für Zugfederbox Niedrigsturz vorne		

Jörg Berlau
Fachbetrieb für Privat und Industrietortechnik

g60 DST (g60+g30) + SATIN, Superior42,+42 bis 2017

Teil Nr.	Bezeichnung	Art.-Nr.	Einheit	EV-Preis excl. MWSt	Auslauf-modell
117	Abdeckung für Seilrolle NS	K082936	Stk.	Bei K082772	
205	Adapter für Assa Zylinder	K085446	Stk.		
205	Adapter für Kaba Zylinder	K085447	Stk.	ausgelaufen	
13	Befestigungslasche f. Sturzzarge	K080155	Stk	bei K082960	*
227	Bodendichtung 3042 mm für g60- 42mm	K085607	Stk		
227	Bodendichtung 3042 mm für g30 - 32 mm	K085871	Stk	ausgelaufen	
227	Bodendichtung 5042 mm	K085611	Stk		
	Bodendichtung mit Kanal für Sicherheitsleiste (nur Gummi)	K081800	lfm		
224	Bodenhalter links	K081989	Stk		
224	Bodenhalter links verstärkt	K085869	Stk		*
223	Bodenhalter rechts	K081988	Stk		
223	Bodenhalter rechts verstärkt	K085870	Stk	ausgelaufen	
	Bodenhalter SET für Superior mit GT	K088301	Set		
	Bodenkonsole li+re für Gehtür	K088301	Set		
226	Bodenlaufrolle links	K081981	Stk	bei K082366	
225	Bodenlaufrolle rechts	K081980	Stk	bei K082366	
	Bodenlaufrollen Set links+rechts + 6 Rollen K081748	K082366	Set		
208	Bodenzughülse	K085010	Stk	bei K085096	
209	Bowdenzugführung	K082986	Stk	bei K085074	
	Deckenabhängungsset (Zubehör)	K082769	Set		
	Deckenaufhänger zusätzlich (Mittelabhängung)	K082793	Stk		
1+2	Deckenlaufschiene links+rechts**	K0829..	Set		
14	Distanzschiene	SUPDISTANCEBAF	lfm		
	Dübel 10x50 (100 Stk.)	K085328	Set		*
	Einbruchschutzset (2 Sektionen)	K087988	Set		
214	Endkappen für oberste Sektion 458 mm	K080270	Stk	ausgelaufen	
214	Endkappen für oberste Sektion 483 mm	K080272	Stk	ausgelaufen	
214	Endkappen für oberste Sektion 514 mm	K080274	Stk	ausgelaufen	
214	Endkappen für oberste Sektion 545 mm	K080276	Stk	ausgelaufen	
	Endkappen Top Sektion L=800, für verbundene Sektionen	K087971	Stk		*
219	Endkappen für untere und mittlere Sektionen 458 mm	K080250	Stk	ausgelaufen	
219	Endkappen für untere und mittlere Sektionen 483 mm	K080252	Stk	ausgelaufen	
219	Endkappen für untere und mittlere Sektionen 514 mm	K080254	Stk	ausgelaufen	
219	Endkappen für untere und mittlere Sektionen 545 mm	K080256	Stk	ausgelaufen	
231	Feder für Seilführung	K082091	Stk	bei K082247	
104	Federbruchsichung mit Federhalter links	K082427	Stk	bei K082766	
103	Federbruchsichung mit Federhalter rechts	K082426	Stk	bei K082766	
129	Federspannkopf	A330770	Stk		
	Griffgarnitur für 32 mm	K082341	Stk	ausgelaufen	
	Griffgarnitur für 42 mm mit EU Zylinder	K082344	Stk	ausgelaufen	
	Griffgarnitur für 42 mm mit Kaba Zylinder	K082345	Stk	ausgelaufen	
15	Halter f. Querstebe	K080223	Stk	bei K082769	
228	Halterung für Bodendichtung	K081803	Stk		
	Halterung für Zugfederbox TEL	K088654	Stk		
211	Innengriff	K085000	Stk	siehe Preisliste	
18	Klammer	K080288	Stk	bei K085150	
125	Konsole für Zugfederbox Niedrigsturz hinten	K082778	Stk	bei K082771	
126	Konsole für Zugfederbox Niedrigsturz vorne	K082779	Stk	bei K082771	
112	Kupplung Torsionswelle	A334250	Stk		
	Kurve links 32 mm alt bis 05.2005	K082901	Stk	ausgelaufen	
	Kurve links 42 mm alt bis 05.2005	K082903	Stk	ausgelaufen	
	Kurve rechts 32 mm alt bis 05.2005	K082900	Stk	ausgelaufen	
	Kurve rechts 42 mm alt bis 05.2005	K082902	Stk	ausgelaufen	
	Kurvenausgleichsblech alt bis 05.2005	K080216	Stk	ausgelaufen	
	Kurvenausgleichsblech alt bis 05.2005	K080217	Stk	ausgelaufen	
116	Kurvenblech Niedrigsturz links	K082927	Stk	bei K082771/2	
115	Kurvenblech Niedrigsturz rechts	K082926	Stk	bei K082771/2	
5	Kurvenbogen 32 mm	K082737	Stk	ausgelaufen	
5	Kurvenbogen 42 mm bis 04.2010	K082820	Stk	ausgelaufen	
5	Kurvenbogen ab 05.2010	K085669	Stk		
	Kurvenstück Kunststoff vormontiert rechts (FR)	K085646	Stk		
	Kurvenstück Kunststoff vormontiert links (FR)	K085647	Stk		
	Lackstift ander Standardfarben	A5820..	Stk		

Fachbetrieb - Nur Verkauf für Privat und Industriebetriebe

g60 DST (g60+g30) + SATIN, Superior42,+42 bis 2017

Teil Nr.	Bezeichnung	Art.-Nr.	Einheit	EV-Preis excl. MWSt	Auslauf-modell
	Lackstift DB 703	AK085410/DB703	Stk		
	Lackstift RAL 7016	AK085410/7016	Stk		
	Lackstift RAL 8014	AK085409	Stk		
	Lackstift RAL 9006	AK085410/9006	Stk		
	Lackstift RAL 9007	AK085410/9007	Stk		
	Lackstift RAL 9016	AK085408	Stk		
	Lackstift Sonder RAL	AK085410	Stk		
110	Lager für Mittellager	K080152	Stk	bei K082960	
220	Laufrolle	K081748	Stk		
9	Laufschienenverlängerung oben links ab 05.2010	K085633	Stk		
9	Laufschienenverlängerung oben links bis 04.2010	K082755	Stk	ausgelaufen	
8	Laufschienenverlängerung oben rechts ab 05.2010	K085632	Stk		
8	Laufschienenverlängerung oben rechts bis 04.2010	K082754	Stk	ausgelaufen	
	Lichtscheibe für Lichtband**	SPFRAMEWIN42	Stk		
	Logo Crawford Entrematic	N000455-01-00	Stk	ausgelaufen	
	Logo Normstahl alt	K080091	Stk	ausgelaufen	
	Logo Normstahl Entrematic	N000454-01-00	Stk		
109	Mittellager f. Torsionsfeder (extra)	K082960	Stk		
109	Mittellagerkonsole	K080151	SET	bei K082766	
20	Montageschiene 300 mm	K082593	Stk	ausgelaufen	
19	Montageschiene 500 mm	K082594	Stk	ausgelaufen	
	Motivfenster - Senkkopfschrauben 45 x 3,5	K082015	Stk		
	Motivfenster - Senkkopfschrauben für Classic, 40 x 3,5	K082016	Stk	ausgelaufen	
	Motivfenster 1 Standardfarbe	N000172-01-..	Stk		
	Motivfenster 2 Standardfarbe	N000172-02-..	Stk		
	Motivfenster 3 Standardfarbe	N000172-03-..	Stk		
	Motivfenster 4 Standardfarbe	N000172-04-..	Stk		
	Motivfenster in Sonderlackierung	K08555.	Stk		
	Motivfenster Rahmen innen RAL 9002	N000172-00-04	Stk		
	Motivfenster Rahmen innen, für Classic, RAL 9002	K085047	Stk	ausgelaufen	
	Niedrigsturz-Zubehör f. Torsionsfedern hinten alt *	K081888	SET	ausgelaufen	
	Niedrigsturz-Zubehör f. Torsionsfedern hinten neu *	K082772	SET		
	Niedrigsturz-Zubehör f. Zugfedern Seitlich neu *	K082771	SET		
217	Paneeldichtung	K080397	lfm		*
	Paneeldichtung für Lichtband	ARS	lfm		
212	Paneeleinfassung			bei Sektion	
	Paneelschrauben 12 Stk.	K082200	SET		
	Paneelschrauben 70 Stk.	K082961	SET		
	Pflegeset für Tore (nur für glatte Tore)	N000746-00-00	SET		
17	Querprofil f. Montageschiene - bei K082769 dabei	K080237	Stk	bei K082769	
24	Raste für manuelle Verrieglung	K085073	Stk	ausgelaufen	
	Rollenbock oben li+re 32 mm SET	K082784	SET		*
	Rollenbock oben li+re 42 mm SET	K082933	SET		*
	Rollenbock oben li+re 42 mm SET neu	K088306	SET		
	Rollenbock oben li+re für Gehtür	K088133	SET		
216	Rollenbock oben links für 42 mm - bei K082933 dabei	K082829	Stk	K088306	
215	Rollenbock oben rechts für 42 mm - bei K082933 dabei	K082828	Stk	K088306	
222	Rollenhalter links - bei K081883 dabei	K080423	Stk	bei K081883	
	Rollenhalter mitte links + rechts	K081883	SET		
221	Rollenhalter rechts - bei K081883 dabei	K080422	Stk	bei K081883	
218	Scharnier	K080227	Stk		
	Scharnier gekürzt für Versteifungsprofil	K086942	Stk		
	Scheibe 16mm 217x404 Klarglas	A390500	Stk		*
	Scheibe 16mm 217x404 Milchglas	A390502	Stk	ausgelaufen	
	Scheibe 16mm 217x404 Strukturglas	A390501	Stk	ausgelaufen	
	Scheibe 19 mm 217x404 Klarglas	A390503	Stk		
	Scheibe 19 mm 217x404 Klarglas flexibel	A390503-01	Stk		
	Scheibe 19 mm 217x404 Milchglas	A390506	Stk	ausgelaufen	
	Scheibe 19 mm 217x404 Strukturglas	A390505	Stk		
	Scheibe für g30 - 32mm Klarglas	K082014	Stk	ausgelaufen	
201	Schloss innen inkl. Zylinder - ab 05/2008	K085349	Stk		
	Schloss innen, Verriegelungsset	K082357	SET	ausgelaufen	
	Schlüsselrohling CES (nur für CES Zyinder z.B. A580500)	H701300	Stk.		

Jörg Berkau
Fachhandel für Privat und Industrietorteck

g60 DST (g60+g30) + SATIN, Superior42,+42 bis 2017

Teil Nr.	Bezeichnung	Art.-Nr.	Einheit	EV-Preis excl. MWSt	Auslauf-modell
	Schrauben für Montage 100 Stk	K085327	Stk		
	Schrauben und Dübel Set 14 Stk.	K088131	SET		
	Schrauben für Zugfeder	K085340	Stk	ausgelaufen	
	Schraubenpaket Laufschienenabhängung 8xM8	K088314	SET		
	Schraubenpaket Zarge	K088294	SET		
	Schraubenpaket Zarge (Ersatz-SET)	K088294	SET		
	Schraubenpaket Zarge Extra	K082792	SET		
	Schraubenpaket Zarge/Wand	K085150	SET		
	Schraubenpaket Zugfedern	K082796	SET		*
	Schubstangenverlängerung g60 (bei Versteifung)	N001452-00-00	Stk		
	Secu Kit für Automatik Tore (WK2)	K082059	SET	ausgelaufen	
	Secu Kit für manuelle Tore (WK2)	K082959	SET		*
	Seil + Bowdenzug f. Schloss	K082362	SET	ausgelaufen	
	Seile + Bowdenzüge	K082361	SET	ausgelaufen	
229+230	Seilführung für Torantrieb	K082247	SET		
229+230	Seilführung manuell	K082962	SET	ausgelaufen	
230	Seilführung manuell links - bei K082962 dabei	K081997	Stk	bei K082962	
229	Seilführung manuell rechts - bei K082962 dabei	K081996	Stk	bei K082962	
106	Seiltrommel links - bei K082767 dabei	K080141	Stk	bei K082767	
105	Seiltrommel rechts - bei K082767 dabei	K080140	Stk	bei K082767	
105+106	Seiltrommel-Set	K082767	SET		
128	Seilverbindung			bei K082771	
3+4	Seitenzarge links + rechts**	K0829...	SET		
	Sektionen g60/Superior42 LINEA; STYLE, TREND woodgrain oder brillant, Torblatt, inkl. Zubehör, Tor 1-5 Jahre alt	LSUP42.2OV SUP42.2DBHW	lfm		
	Sektionen g60/Superior42 LINEA; STYLE, TREND woodgrain oder brillant, Torblatt, inkl. Zubehör, Tor 6-10 Jahre alt Preisbasis: Tor ohne Antrieb	LSUP42.2OV SUP42.2DBHW	Tor-blatt		
	Sektionen g60/Superior42 LINEA; STYLE, TREND woodgrain oder brillant, Torblatt, inkl. Zubehör, Tor ab 11 Jahre alt Preisbasis: Tor ohne Antrieb	LSUP42.2OV SUP42.2DBHW	Tor-blatt		
	Sektion SATIN/Superior42 FLAIR LINEA; STYLE, TREND glatt inkl. Zubebör, Tor 1-5 Jahre alt	LSUP+42.2OV	lfm		
	Sektionen SATIN/Superior+42 LINEA; STYLE, TREND glatt, Torblatt, inkl. Zubehör und Federn, Tor 6-10 Jahre alt Preisbasis: Tor ohne Antrieb	LSUP+42.2OV SUP42.2DBHW SUP42.2SPR	Tor-blatt		
	Sektionen SATIN/Superior+42 LINEA; STYLE, TREND glatt, Torblatt, inkl. Zubehör und Federn, Tor ab 11 Jahre alt Preisbasis: Tor ohne Antrieb	LSUP+42.2OV SUP42.2DBHW SUP42.2SPR	Tor-blatt		
	Sektion SATIN/Superior+42 CLASSIC**	SPSUPERIOR+42	lfm	ausgelaufen	
108	Sicherungsklammer f. Torsionswelle	K080355	Stk		
16	Sicherungswinkel f. Querstrebe - bei K082769 dabei	K080236	Stk	bei K082769	
	Stopring für Torsionsfeder	K081575	Stk		
23	Sturzdichtung 3000 mm	K082471	Stk	ausgelaufen	
23	Sturzdichtung nach lfm	K082924	lfm		
11	Sturzzarge**	SUPLINTEL	lfm		
203	Torgriff Edelstahl N000363-00-94	K085495	Stk		
202	Torgriff Kunststoff schwarz	K085360	Stk		
203	Torgriff Metall schwarz N000363-00-09	K088079	Stk		
203	Torgriff Silber N000363-00-95	K085493	Stk		
203	Torgriff vergoldet N000363-00-33	K085494	Stk		
114	Torsionfedernkonsole links - bei K082772 dabei	K080149	Stk	bei K082772	
102	Torsionfedernkonsole links neu - bei K082766 dabei	K082693	Stk	bei K082766	
113	Torsionfedernkonsole rechts - bei K082772 dabei	K080148	Stk	bei K082772	
101	Torsionfedernkonsole rechts neu - bei K082766 dabei	K082692	Stk	bei K082766	
131	Torsionsfeder links **	FL50…….	Stk	siehe Federtabelle	
130	Torsionsfeder rechts**	FR50…….	Stk	siehe Federtabelle	
	Torsionsfedernzubehör komplett neu	K082766	SET		
111	Torsionswelle 1257 mm für Torbreite 2400	K080493	Stk		

Jörg Berkau
Fachhandel für Privat und Industrietorteile

g60 DST (g60+g30) + SATIN, Superior42,+42 bis 2017

Teil Nr.	Bezeichnung	Art.-Nr.	Einheit	EV-Preis excl. MWSt	Auslauf-modell
111	Torsionswelle 1307 mm für Torbreite 2500	K080494	Stk	ausgelaufen	
111	Torsionswelle 1557 mm für Torbreite 3000	K080495	Stk		
111	Torsionswelle 2557 mm für Torbreite 5000	K080496	Stk		
127	Tragseil für Zugfedern Seitlich H 1900, 2000	K081892	SET		
127	Tragseil für Zugfedern Seitlich H 2125	K081893	SET		
127	Tragseil für Zugfedern Seitlich H 2250	K081894	SET		
118	Tragseil Niedrigsturz bis H2500 - 6300 mm	K080481	Stk		
118	Tragseil Niedrigsturz über H2500 - 7300 mm	K080482	Stk		
107	Tragseil Normalsturz bis H2500 - 3850 mm	K080480	Stk		
107	Tragseil Normalsturz bis H2500 - 3850 mm - verstärkt	K085906	Stk		
	U-Profil Alu Natur nach lfm	AK087829	lfm		
12	Verbindungsblech Seitenzarge/Sturzzarge neu - bei K082767	K082690	Stk	bei K082787	
	Verbindungsplatte für Sektionen mit Schrauben	K088076	Stk.		
	Verbindungswinkel Deckenlaufschiene/Querverbindung	K082101	Stk		*
206	Verriegelung inkl. Bowdenzug - ab 05/2008	K085096	Stk		
116	Verstärktes Kurvenblech für Niedrigsturz	K085984	Stk		
213	Versteifungsprofil 60-2 Torbreite 4000-4499, L: 3820 mm	K088616	Stk		
213	Versteifungsprofil 60-2 Torbreite 4500-4999, L: 4320 mm	K088617	Stk		
213	Versteifungsprofil 60-2 Torbreite 5000, L: 4820 mm	K088618	Stk		
10	Versteifungswinkel - bei K082787 dabei	K082798	Stk	bei K082787	
21	Wandbefestigungswinkel-Set	K085020	SET		
22	Zargendichtung bis 3000 mm	K088339	Stk		
7	Zargenverlängerung oben links ab 05.2010	K085623	Stk		
7	Zargenverlängerung oben links bis 04.2010	K082757	Stk	ausgelaufen	
6	Zargenverlängerung oben rechts ab 05.2010	K085622	Stk		
6	Zargenverlängerung oben rechts bis 04.2010	K082756	Stk	ausgelaufen	
207	Zubehör für Verriegelung	K085074	Stk	bei K085096	
	Zubehörpaket Zarge	K082787	Stk		
	Zugfedernbox komplett links + rechts**	SUP42.2SPR	Paar		
124	Zugfedernbox links+rechts (nur paarweise lieferbar)	K0886.	Stk		
123	Zugfedernbox rechts+links (nur paarweise lieferbar)	K0886.	Stk		
	Zugfeder Superior einzeln 157N - Höhe bis 2250	K080403	Stk		
	Zugfeder Superior einzeln 188N - Höhe bis 2250	K082598	Stk		
	Zugfeder L=1050 Superior einzeln 165 N - Höhe ab 2251	K085342	Stk		
	Zugfeder L=1050 Superior einzeln 208 N - Höhe ab 2251	K085344	Stk		
204	Zylinder ASSA	K082078	Stk		
204	Zylinder EU	K082077	Stk		*
204	Zylinder 40 mmm CES	A580500	Stk		
204	Zylinder KABA	K082079	Stk		

***** Bei Bestellung Torgröße und Ausführung bzw. Auftragsnummer angeben!***

Fachbetrieb für Privat und Industrietorte