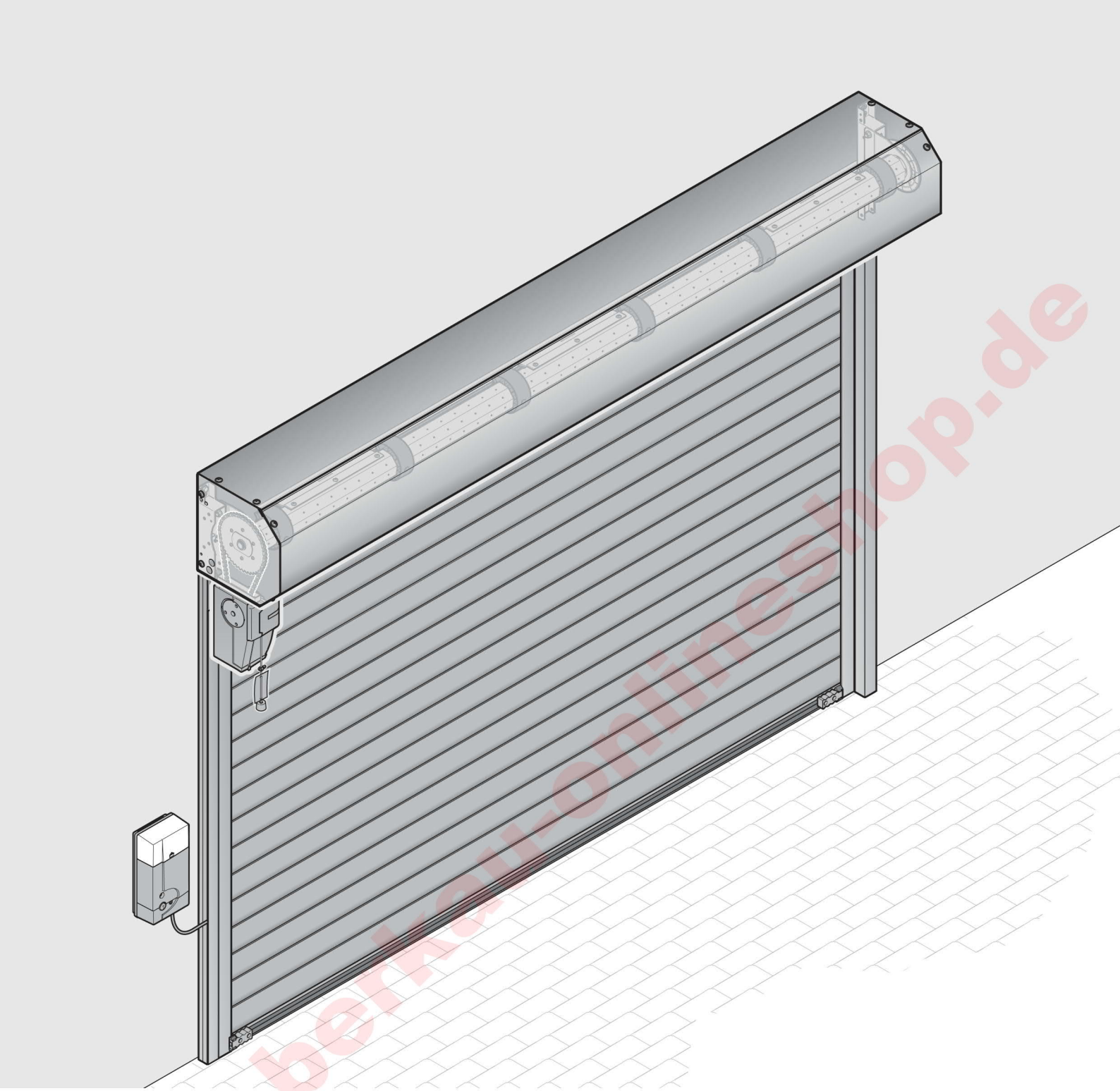

www.berkat-onlineshop.de

Garagen-Rolltor RollMatic
Garagen-Rolltor RollMatic T
Garagen-Deckenlauftor - RollMatic OD
Rollgitter

Ersatzteil-Preisliste
Gültig ab 01.01.2022

HÖRMANN

Hörmann Niederlassungen

Niederlassung Berlin
Industriestraße 12 – 14
15366 Hoppegarten
Tel. (0 33 42) 38 96-0
Fax (0 33 42) 38 96-11

Niederlassung Bremen
Mittelwendung 25
28844 Weyhe
Tel. (0 42 03) 81 66-3
Fax (0 42 03) 81 66-65

Niederlassung Erfurt
Hörmann KG Apfelstädt
Wandersleber Straße 17
99192 Apfelstädt
Tel. (03 62 02) 24-0
Fax (03 62 02) 24-1 19

Niederlassung Frankfurt
Hanauer Landstraße 88
63538 Großkrotzenburg
Tel. (0 61 86) 20 07-0
Fax (0 61 86) 20 07-50

Niederlassung Freisen
Bahnhofstraße 43
66629 Freisen/Saar
Tel. (0 68 55) 9 93-0
Fax (0 68 55) 90 44

Niederlassung Hamburg
Süderstraße 2
24568 Kaltenkirchen
Tel. (0 41 91) 80 87-0
Fax (0 41 91) 80 87-10

Niederlassung Hannover
Wollenweberstraße 1
31303 Burgdorf-Hülptingsen
Tel. (05 136) 97 58-0

Niederlassung Herne
Schloßstraße 30
44653 Herne-Wanne-Eickel
Tel. (0 23 25) 92 89-0
Fax (0 23 25) 92 89-10

Niederlassung Köln/Bonn
Robert-Bosch-Straße 6a
53919 Weilerswist
Tel. (0 22 54) 6 09-0
Fax (0 22 54) 6 09-25

Niederlassung Leipzig
Gewerbeallee 17
04821 Brandis
Tel. (03 42 92) 6 16 00
Fax (03 42 92) 6 18 29

Niederlassung München
Gewerbepark 18
85646 Anzing
Tel. (0 81 21) 77 23-0
Fax (0 81 21) 77 23-4 00

Niederlassung Nürnberg
Am Pestalozziring 11
91058 Erlangen
Tel. (0 91 31) 60 68-0
Fax (0 91 31) 60 68 959

Niederlassung Steinhagen
An der Jüpke 5
33803 Steinhagen/Westf.
Tel. (0 52 04) 10 05-0
Fax (0 52 04) 75 00

Niederlassung Stuttgart
Margarete-Steiff-Straße 10
71277 Rutesheim
Tel. (0 71 52) 33 53-0

Allgemeine Erläuterungen zur Preisliste

Preise

Bruttopreise zzgl. der gesetzlich festgelegten MwSt.
Alle Preise in €.

Ersatz- und Kleinteillieferungen

Separat bestellte Zubehörteile und Ersatzteile werden in der Regel durch das zuständige Produktionswerk versendet. Wir berechnen für Fracht, Porto, Verpackung und Bearbeitung 15,- € netto. Bestellungen von Lagerartikeln, die an einem Arbeitstag bis 14.00 Uhr eingehen, werden im Laufe des nächsten Arbeitstages ausgeliefert. Ist eine Belieferung bis 09.00 Uhr am Folgetag gewünscht, ist diese als „Express-Lieferung“ (max. 30 kg) gegen eine Kostenpauschale in Höhe 40,- € netto möglich. Bei schwereren Teilen werden die tatsächlich anfallenden Fracht-, Porto- und Verpackungskosten berechnet.

Rücknahmen

Bei von uns unverschuldeten, jedoch akzeptierten Rücknahmen gelieferter Lagerartikel berechnen wir 20 % des Warenwertes, mindestens aber 80,- € netto. Sondergrößen, Sonderanfertigungen und Sonderausstattungen sowie bereits montierte Produkte sind ausdrücklich von der Rücknahme ausgeschlossen. Voraussetzung für die Rücknahme ist ein unbeschädigter und original verpackter Zustand der Artikel.

Liefer- und Verkaufsbedingungen

Es gelten unsere Allgemeinen Verkaufs- und Lieferbedingungen, die zum Zeitpunkt der Bestellung Gültigkeit haben.
Die jeweils aktuelle Fassung unserer Allgemeinen Verkaufs- und Lieferbedingungen können Sie auf unserer Webseite abrufen:
www.hoermann.com/de/agb

Gültigkeit

Mit Erscheinen dieser Preisliste wird unsere bisherige Ersatzteil-Preisliste für Garagen-Rolltor RollMatic (DE) ungültig.

Urheberrechtlich geschützt.
Nachdruck, auch auszugsweise, nur mit unserer Genehmigung.
Weiterleitungen sind untersagt.
Hörmann KG Verkaufsgesellschaft
Änderung vorbehalten.

INTERSEROH RECYCLING
Vertrags-Nr. 25164

Vertragspartner der Interseroh AG
Unsere Verpackungen werden erfasst, stofflich verwertet und somit dem Materialkreislauf zurückgeführt.
Damit erfüllen wir alle Anforderungen der Verpackungsverordnung.

www.herkau-online-shop.de

Inhaltsverzeichnis

	Seite
Übersicht	**4**
Innen-Rolltor RollMatic kraftbetätigt	4
Innen-Rolltor und Rollgitter RollMatic handbetätigt	5
Außen-Rolltor und Rollgitter RollMatic kraftbetätigt	6
Rollgitter HG 75 TD	7
Garagen-Deckenlauftor RollMatic OD	8
Rolltor RollMatic T	9
Positionen der Sturmanker und Gleiter für Rolltorlamelle PU 75	10
Positionen der Sturmanker und Gleiter für Rolltorlamelle PU 77 (RollMatic T ab LB = 3000 mm)	11
Positionen der Sturmanker und Gleiter für Rollgitterlamelle HG 75 / HG 75 TD	12
1. Innen-Rolltor RollMatic kraftbetätigt	**13**
2. Innen-Rolltor und Rollgitter RollMatic handbetätigt	**30**
3. Außen-Rolltor und Rollgitter RollMatic kraftbetätigt	**38**
4. Antriebszubehör für Außen- und Innen-Rolltor RollMatic	**46**
5. Rollgitter und Antriebszubehör HG 75 TD (Rohrmotor)	**49**
6. Garagen-Deckenlauftor RollMatic OD	**54**
7. Garagen-Rolltor RollMatic T	**62**
8. Zubehör	**74**
9. Befestigungsmaterial	**76**
10. L-Boxx Rolltor Norm	**78**
Ersatzteil-Bestellformular	**79**

Verwendete Symbole

Symbol	Beschreibung	Symbol	Beschreibung
✆	Preis auf Anfrage	•	Die mit einem Punkt versehenen Preise kennzeichnen Artikel, die **werkseitig bevorratet** werden bzw. ab Werk sofort lieferbar sind.
⌛	längere Lieferzeiten beachten	↻	Artikel wurde ersetzt
⌛	Kommissionsware mit Lieferzeit		
	siehe Preisliste		

www.berkau-onlineshop.de

Übersicht

Innen-Rolltor RollMatic kraftbetätigt

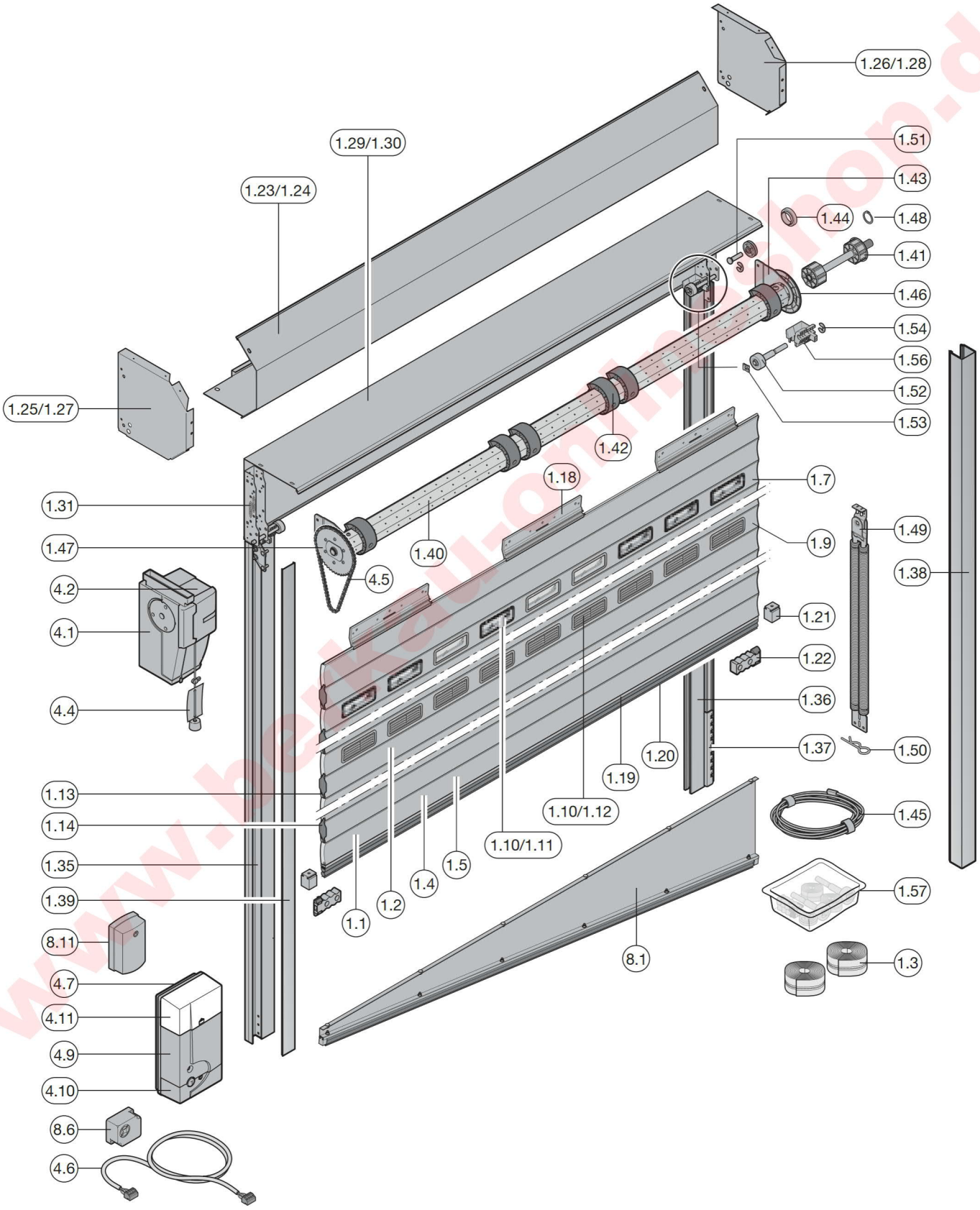

www.bekau-online.com

Übersicht

Innen-Rolltor und Rollgitter RollMatic handbetätigt

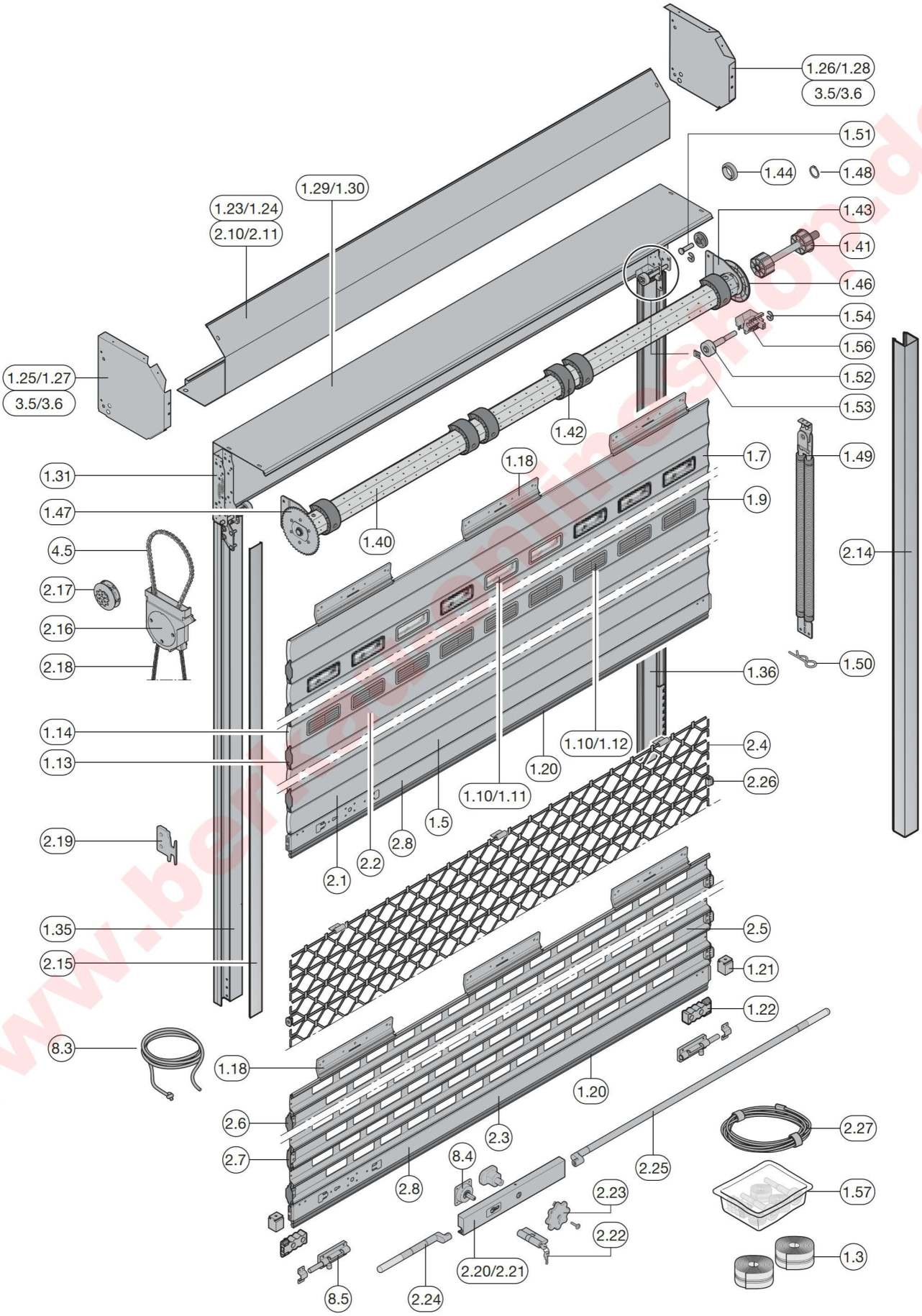

www.bertas-online-shop.de

Übersicht

Außen-Rolltor und Rollgitter RollMatic kraftbetätigt

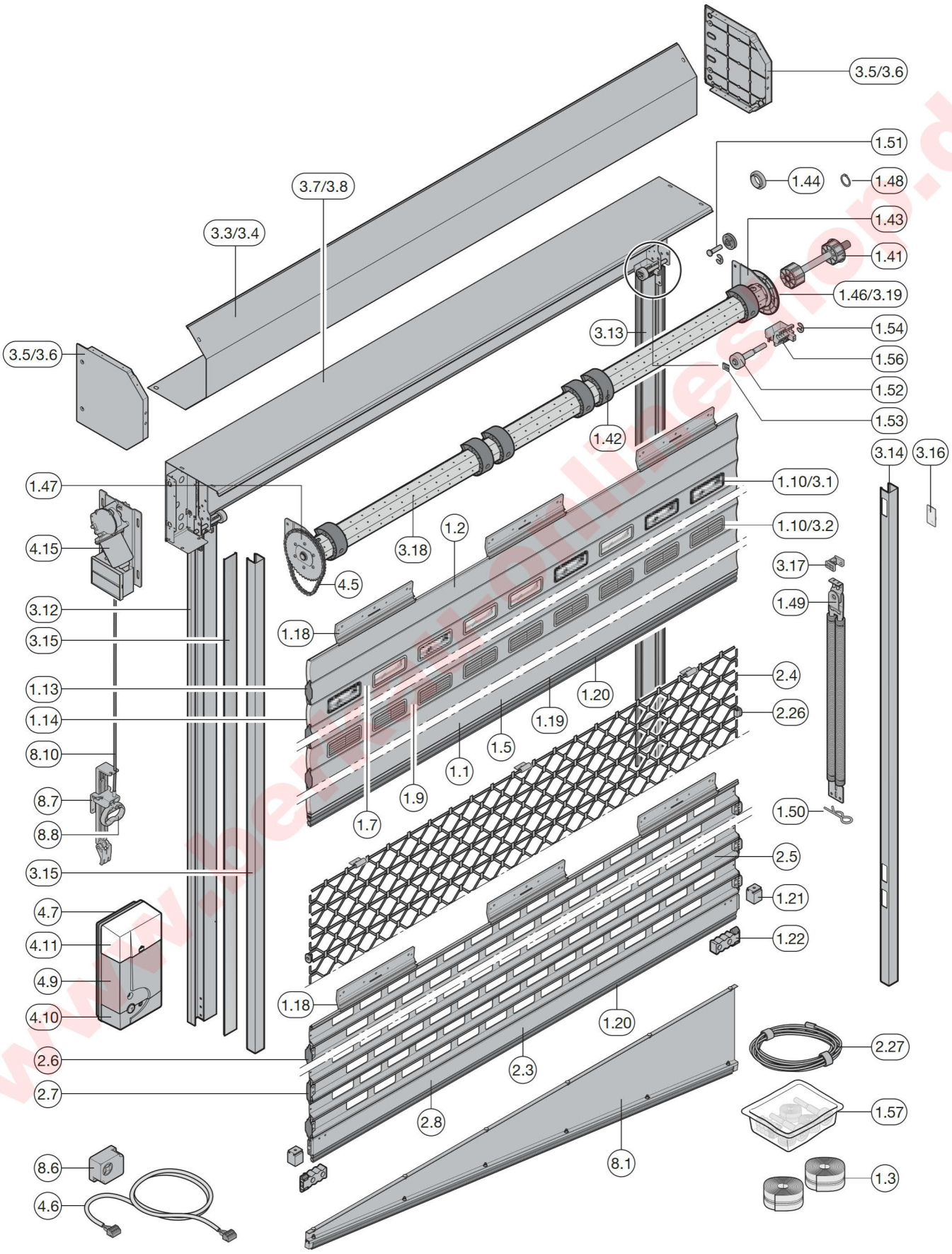

www.bestdoorlinestore.de

Übersicht
Rollgitter HG 75 TD

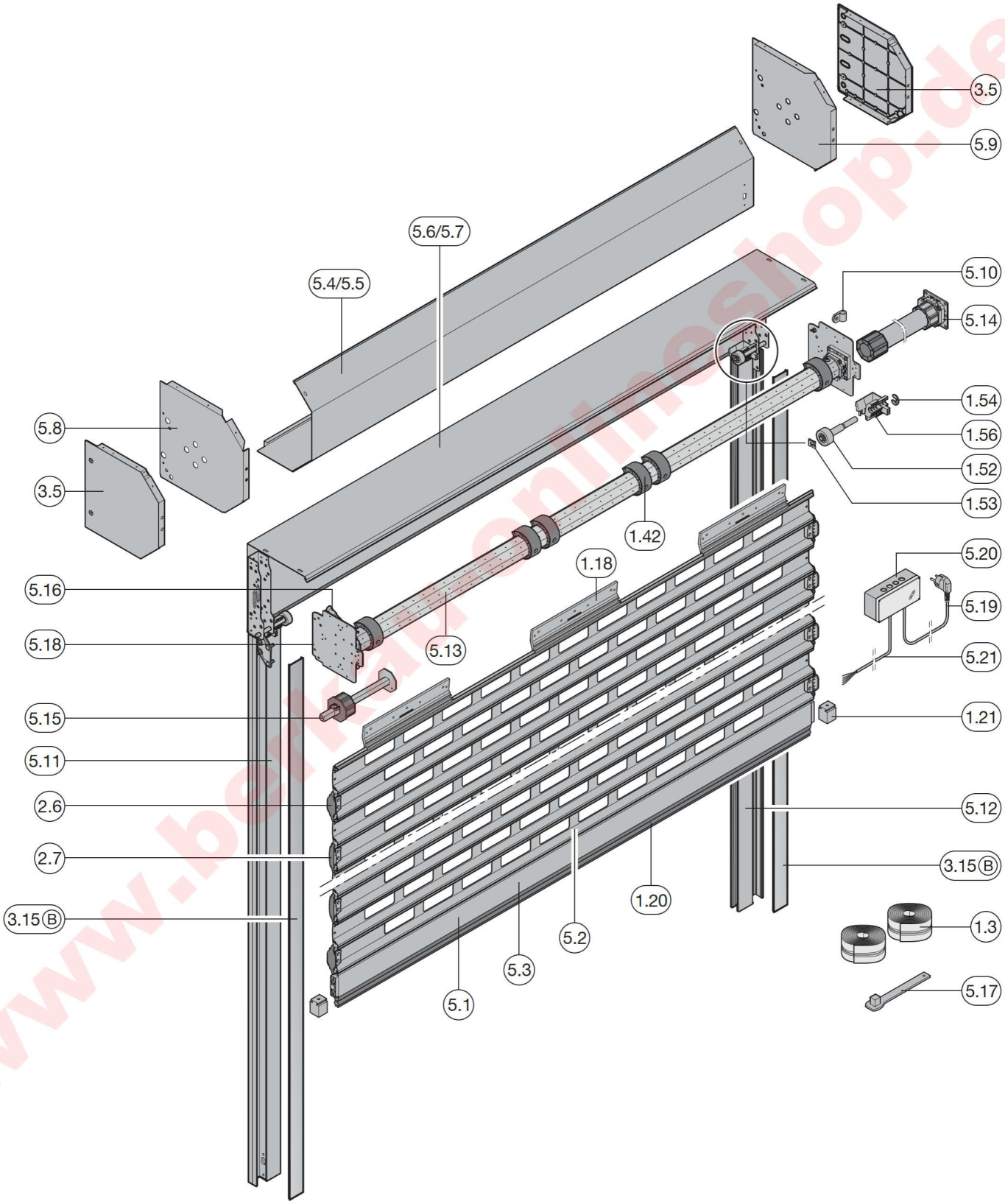

www.bertram-onlineshop.de

Übersicht

Garagen-Deckenlauftor RollMatic OD

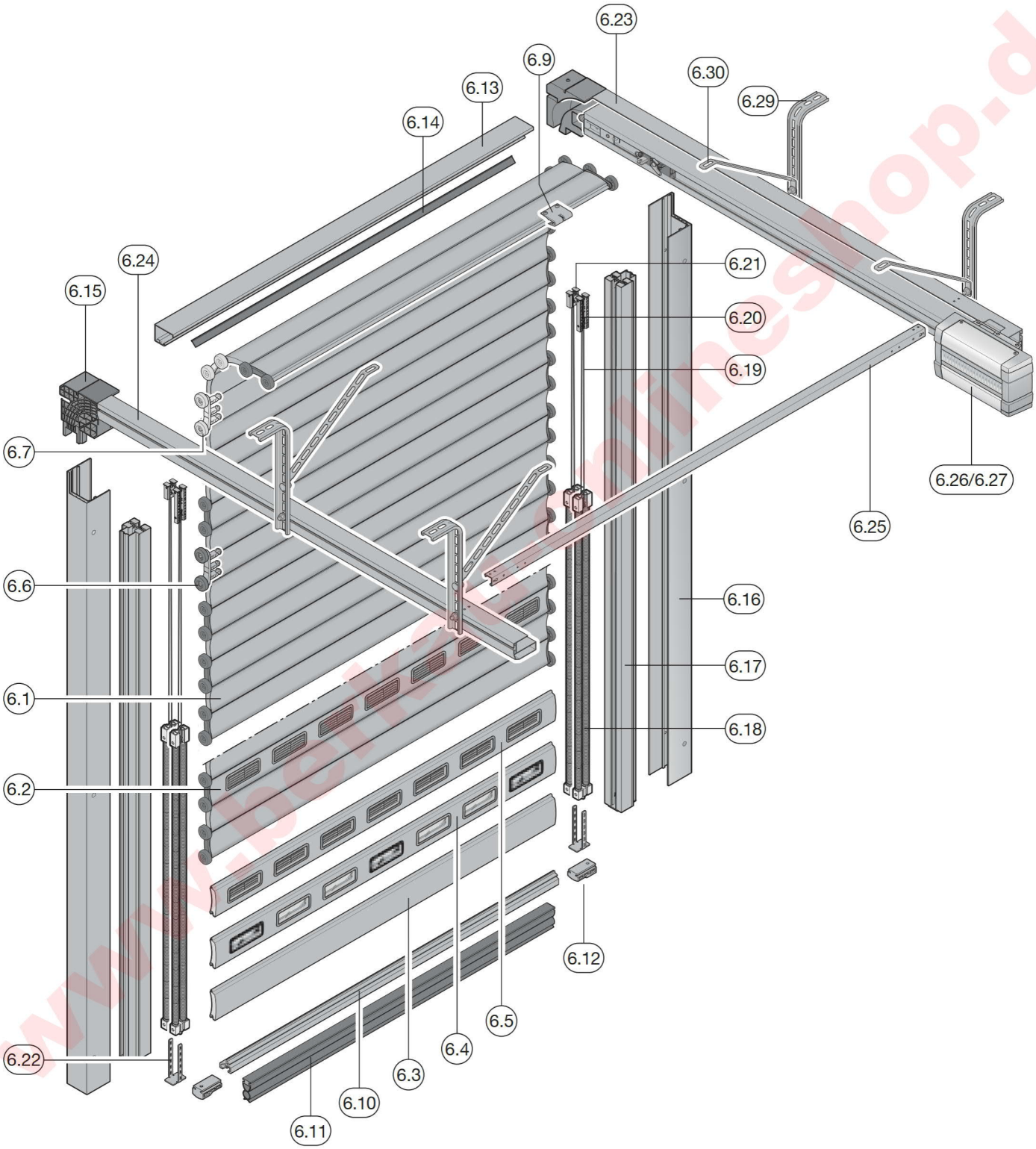

www.baker-online-shop.de

Übersicht
Rolltor RollMatic T

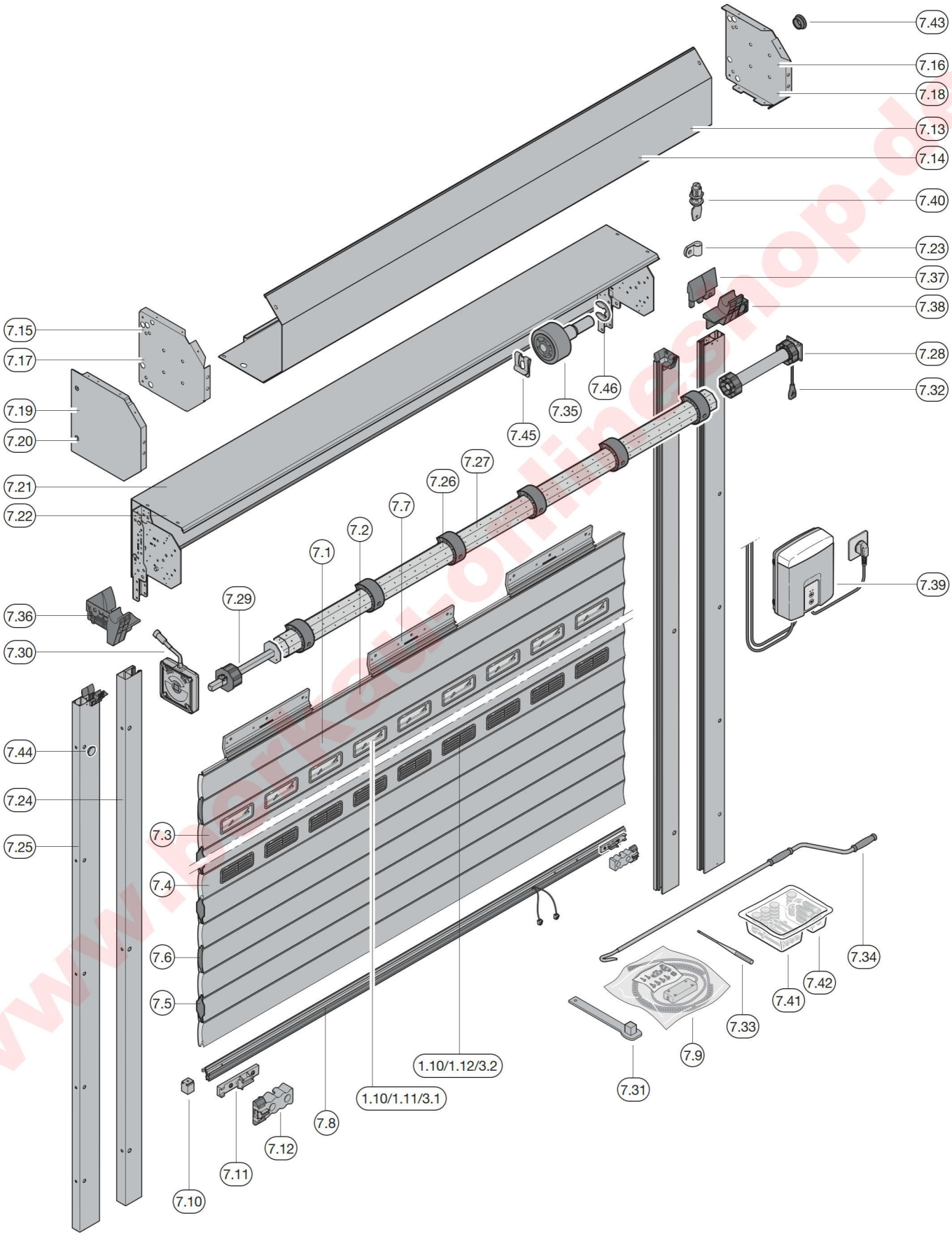

www.parkot-onlineshop.de

Positionen der Sturmanker und Gleiter für Rolltorlamelle PU 75

Achtkantwelle 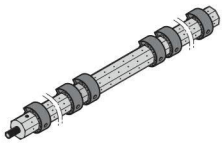			
Lamellenposition 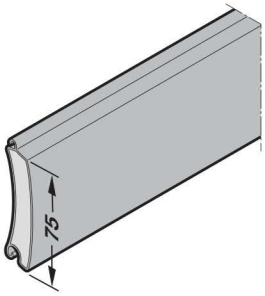	**1**	ohne	
	2	Gleiter	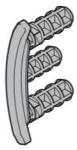
	3	ohne	
	4	Gleiter	
	5	ohne	
	6	Sturmanker	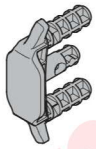
	7	ohne	
	8	Sturmanker	
	9	ohne	
	10	Gleiter	
	11	ohne	
	12	Gleiter	
	13	ohne	
	14	Sturmanker	
	15	ohne	
	16	Sturmanker	
	17	ohne	
	18	Sturmanker	
	19	ohne	
	20	Sturmanker	
	21	ohne	
	22	Gleiter	
	23	ohne	
	24	Sturmanker	
	25	ohne	
	26	Sturmanker	
	27	ohne	
	28	Sturmanker	
	29	ohne	
	30	Sturmanker	
	31	ohne	
	32	Sturmanker	
	33	ohne	
	34	Gleiter	
	35	ohne	
	36	Gleiter	
	37	ohne	
	38	Sturmanker	
	39	ohne	
	40	Sturmanker	
	41	ohne	
	42	Sturmanker	
	43	ohne	
	44	Sturmanker	

www.berkau-onlineshop.de

Positionen der Sturmanker und Gleiter für Rolltorlamelle PU 77 (RollMatic T ab LB = 3000 mm)

Achtkantwelle 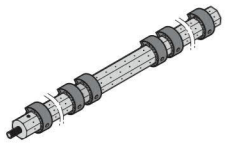			
Lamellenposition 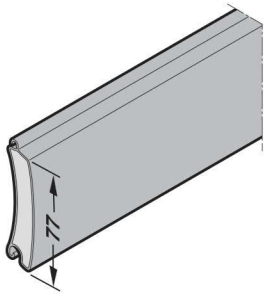	**1**	ohne	
	2	Gleiter	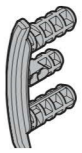
	3	ohne	
	4	Gleiter	
	5	ohne	
	6	Sturmanker	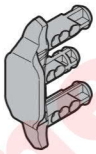
	7	ohne	
	8	Sturmanker	
	9	ohne	
	10	Gleiter	
	11	ohne	
	12	Gleiter	
	13	ohne	
	14	Sturmanker	
	15	ohne	
	16	Sturmanker	
	17	ohne	
	18	Sturmanker	
	19	ohne	
	20	Sturmanker	
	21	ohne	
	22	Gleiter	
	23	ohne	
	24	Sturmanker	
	25	ohne	
	26	Gleiter	
	27	ohne	
	28	Sturmanker	
	29	ohne	
	30	Sturmanker	
	31	ohne	
	32	Sturmanker	
	33	ohne	
	34	Gleiter	
	35	ohne	
	36	Sturmanker	
	37	ohne	
	38	Gleiter	
	39	ohne	
	40	Sturmanker	
	41	ohne	
	42	Sturmanker	

www.benkasl-onlineshop.de

Positionen der Sturmanker und Gleiter für Rollgitterlamelle HG 75 / HG 75 TD

Achtkantwelle 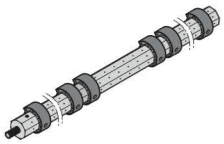			
Lamellenposition	**1**	ohne	
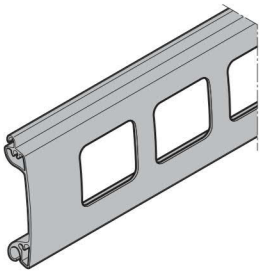	**2**	Gleiter	
	3	ohne	
	4	Gleiter	
	5	ohne	
	6	Gleiter	
	7	ohne	
	8	Sturmanker	
	9	ohne	
	10	Sturmanker	
	11	ohne	
	12	Gleiter	
	13	ohne	
	14	Gleiter	
	15	ohne	
	16	Sturmanker	
	17	ohne	
	18	Gleiter	
	19	ohne	
	20	Sturmanker	
	21	ohne	
	22	Sturmanker	
	23	ohne	
	24	Gleiter	
	25	ohne	
	26	Sturmanker	
	27	ohne	
	28	Gleiter	
	29	ohne	
	30	Sturmanker	
	31	ohne	
	32	Sturmanker	
	33	ohne	
	34	Sturmanker	
	35	ohne	
	36	Gleiter	
	37	ohne	
	38	Sturmanker	
	39	ohne	
	40	Gleiter	
	+	Bodenprofil	

www.berkau-onlineshop.de